Das Ventilgehäuse soll gemäß der dargestellten Abbildung ausgeführt werden.
The valve body have to construct in accordance to the described drawing.

ohne Schutzkappe dargestellt
depicted without protection cap

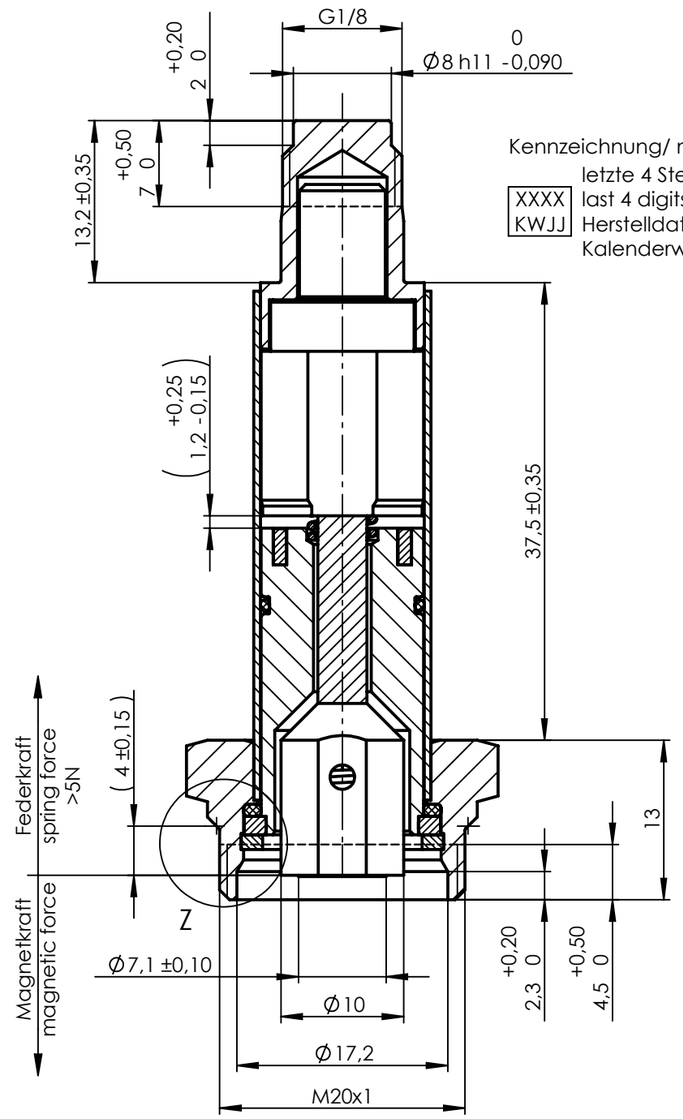

Kennzeichnung/ marking:
XXXX letzte 4 Stellen der Materialnummer
last 4 digits of part number
KWJJ Herstelldatum/ date of manufacture:
Kalenderwoche, Jahr/ week, year

SW 22;
max. Anzugsmoment 40Nm
wrench width, 22;
max. tightening torque 40Nm

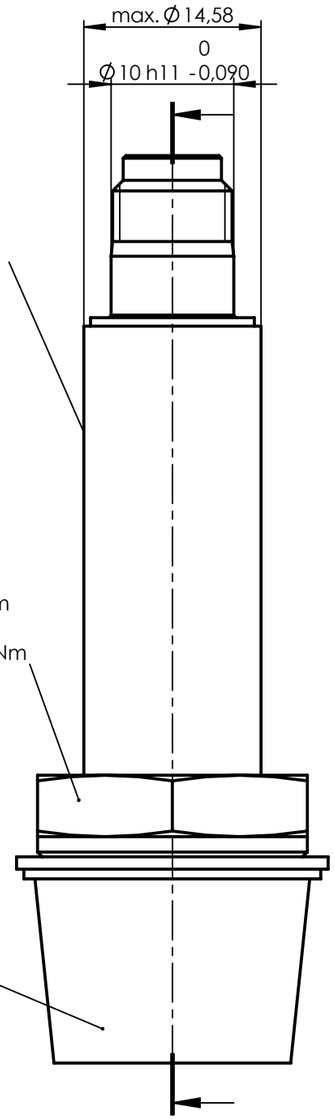

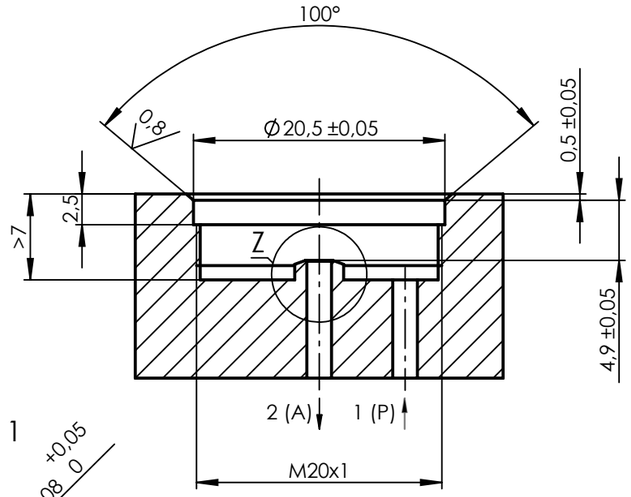

Z 5 : 1

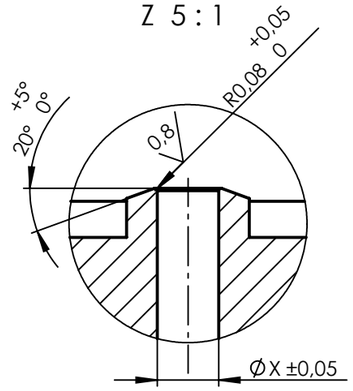

NW øX	Druck 1(P) pressure bar
2,0	20
2,5	12
3,0	9
3,5	6

(5)

Ankerführung, Anker, Magnetkern: Edelstahl
plunger guide, plunger, core: stainless steel

Dichtungswerkstoff: FKM
sealing material: FKM

Funktion: 2/2 Wege NO
function: 2/2 ways NO

Berstdruck: >160bar
burst pressure: >160bar

Ankersystem-Temperatureinsatzbereich -10°C...+170°C.
Der Temperatureinsatzbereich des kompletten Magnetventils ist auch abhänging von der eingesetzten Magnetspule.

Armature assembly temperature range -10°C...+170°C.
The temperature range of the complete solenoid valve depends on the used coil.

1:1

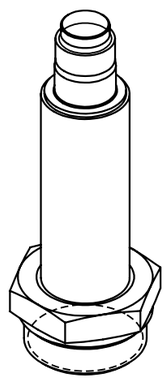

Z 5 : 1

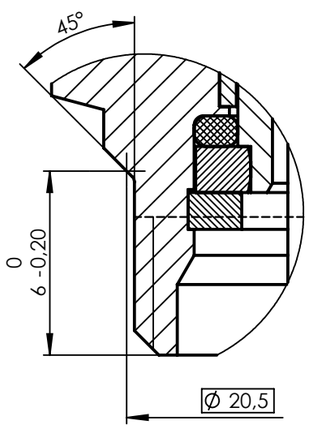

德普瑞工业商城——www.deppre.cn 邮箱：sales@deppre.com电话：0755-27219112 传真：0755-27211680

Ind Rev	Änderung-Nr. Change no.	Datum Date	Name By
5	25952	18.02.2015	TQ
4	22805	10.03.2010	WoKo

Geprüft: Checked: 18.02.2015 HEINEMANN
Erstellt: Created: 10.03.2010 Wolfshörndl

Zulässige Abweichung für Maße ohne Toleranzangabe
Unless otherwise specified tolerances
DIN ISO 2768-mK
Schutzvermerk ISO 1606 beachten
Observe protection note ISO 1606

nass magnet
nass magnet GmbH
Hannover,Germany

Format/Size: A3 | Maßstab/Scale: 2:1 | Gewicht/Weight: 75.56g
Werkstoff: Material:
Benennung: Title:

Ankersystem 2/2 NO
Armature assembly

Ident. - Nr.: 113-010-0056
Freigabe-Nr.: Approval no.: 22805
Blatt: Sheet:
Ersatz für/Replacement for: 0543 95.6-00 / 26006960
DIS 10002354/SWD/003/01